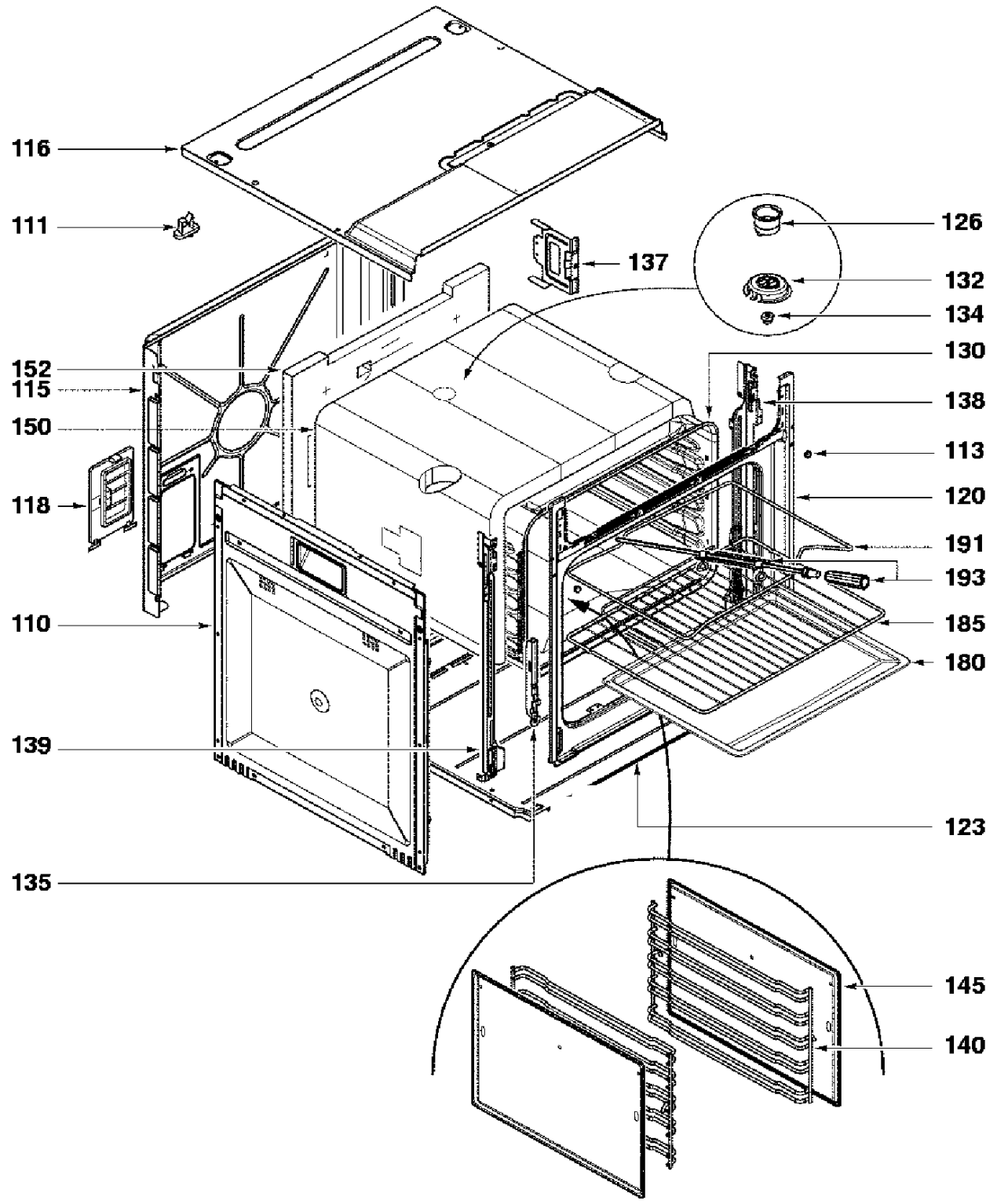
116
111
137
126
132
134
130
152
115
138
150
113
118
120
191
193
110
185
180
139
123
135
145
140

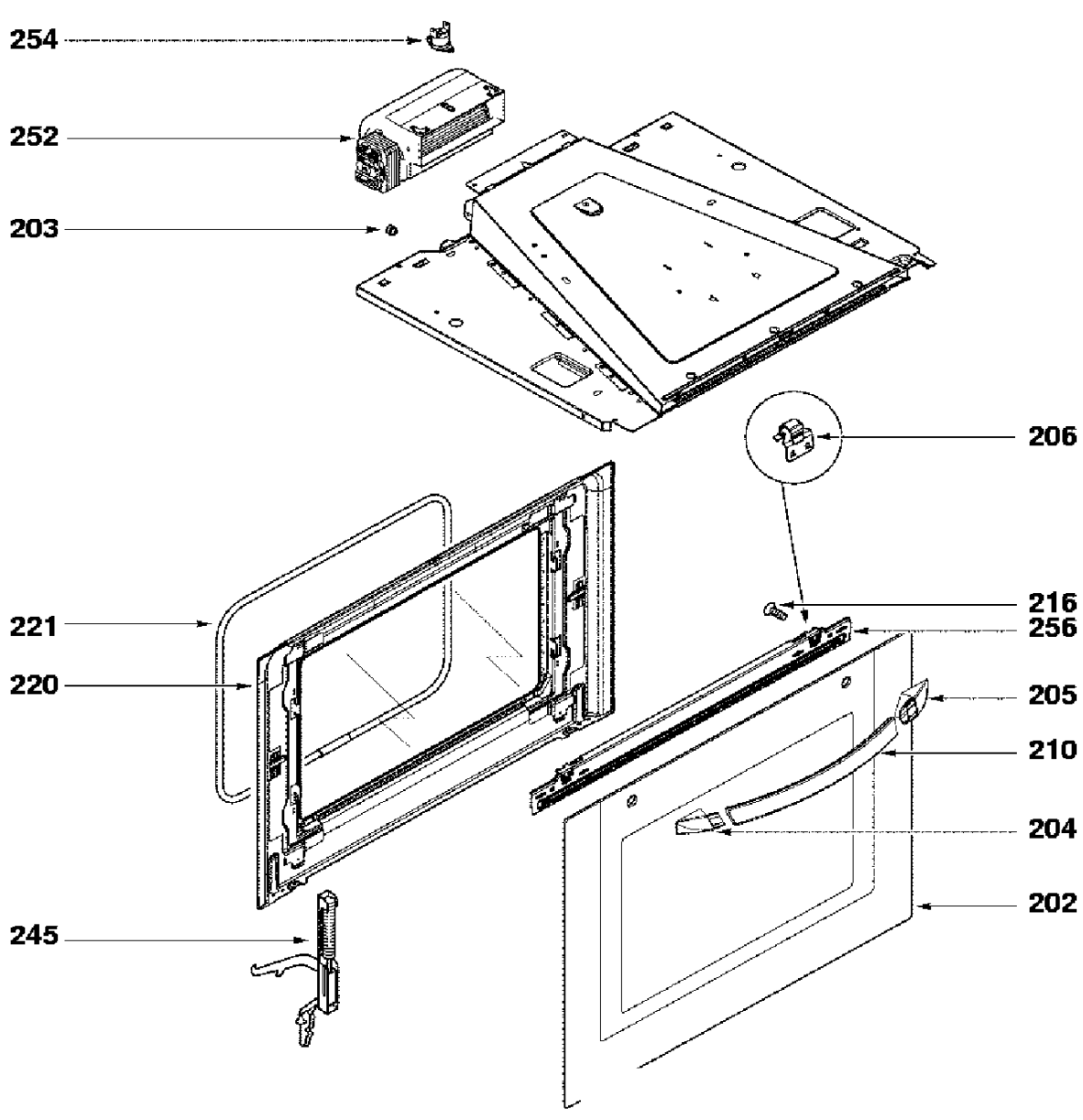
254
252
203
206
216
256
221
220
205
210
204
202
245

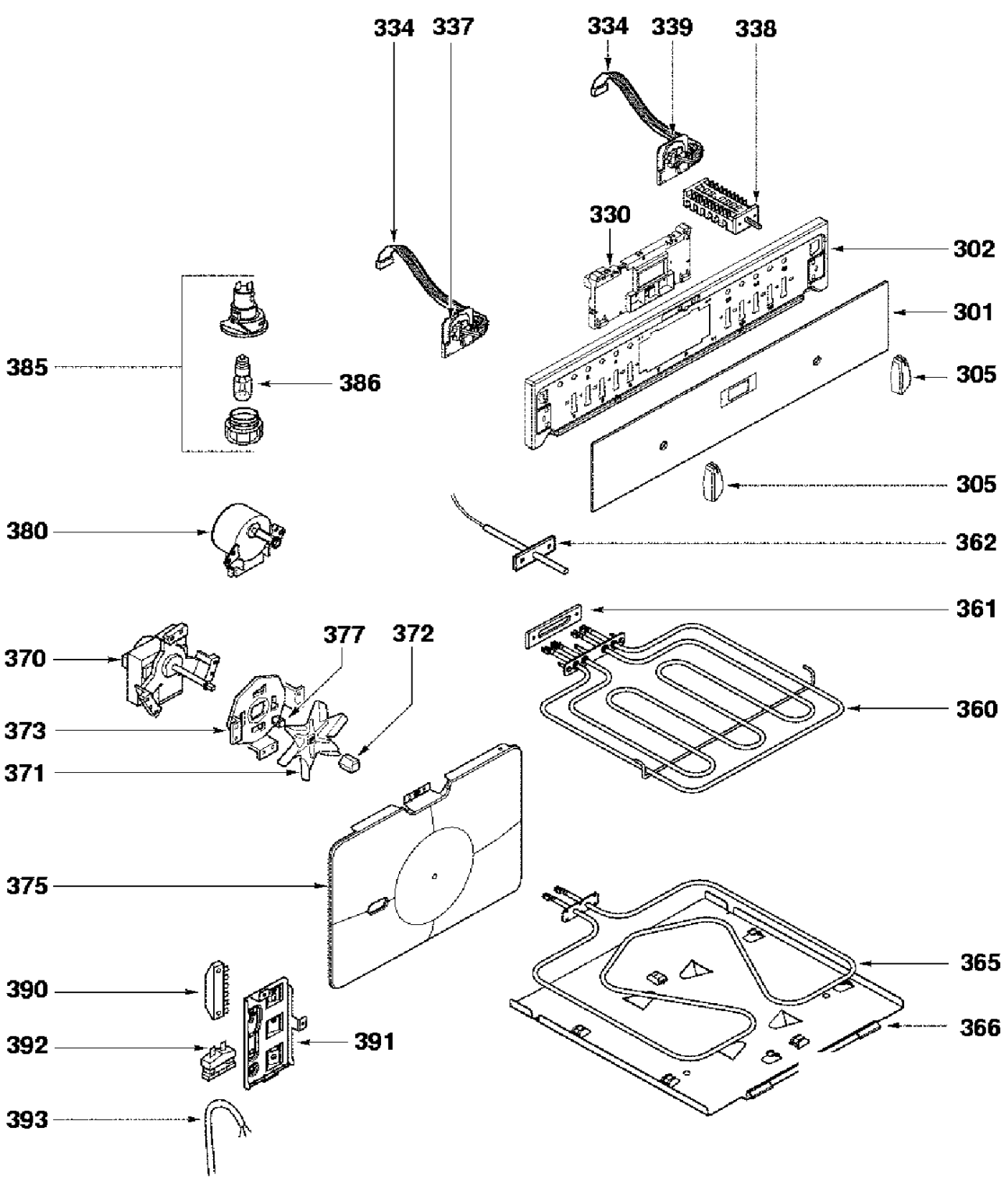
334
337
334
339
338
330
302
301
385
386
305
305
380
362
361
377
372
370
360
373
371
375
365
390
366
392
391
393